商品名：フェアトレードコットントート(M)

印刷範囲：W250×H210mm

印刷方法：DTF印刷

印刷色：片面フルカラー

フルカラー印刷

101701058_4c_saidai

2026.11.10

ver.10

印刷範囲です。印刷範囲内に、デザインを配置してください。

実線幅0.7mm・抜き幅0.7mmを推奨します。
上記寸法より小さい場合、デザインが潰れる恐れがあります。
デザインによって、上記寸法が当てはまらない場合があります。

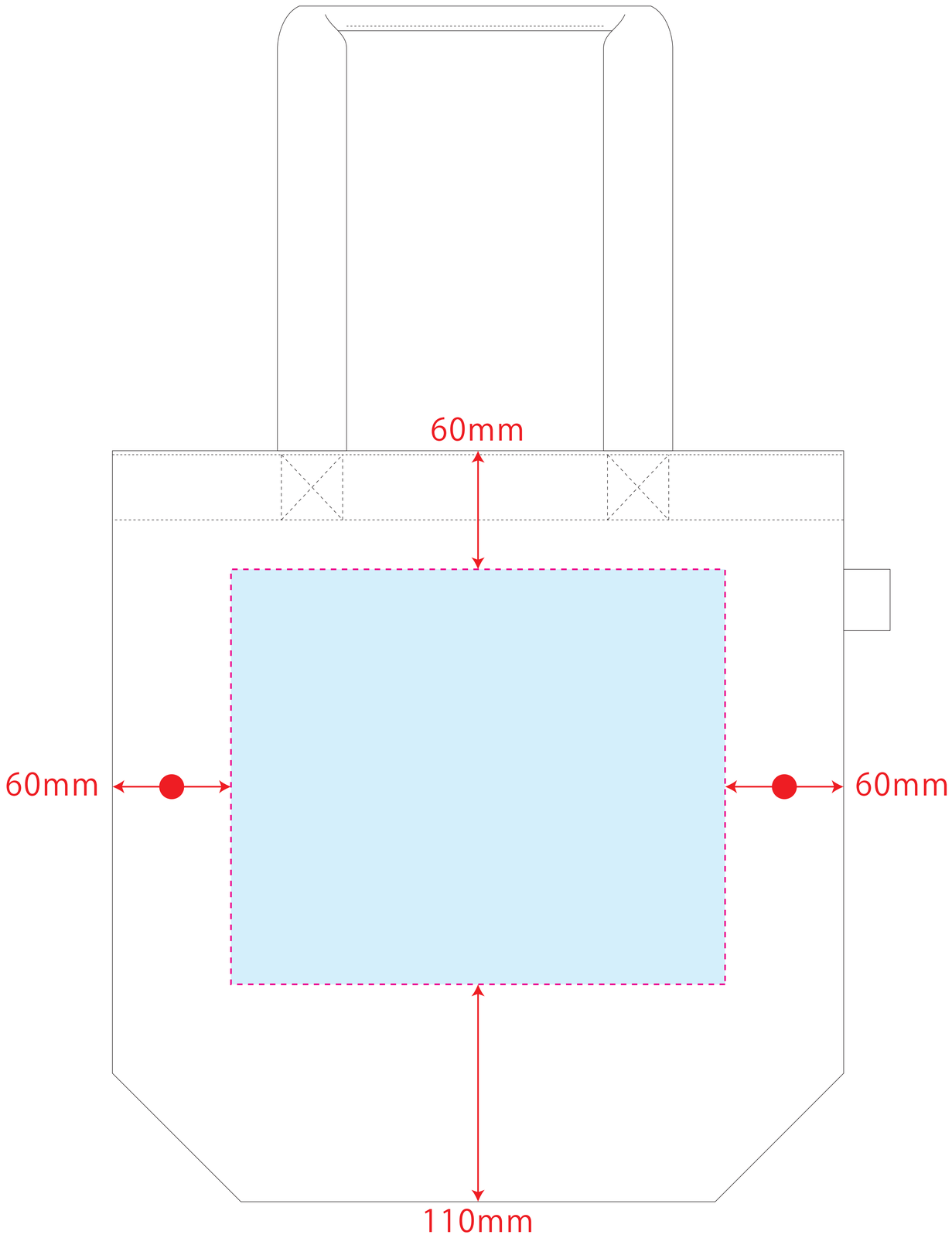

制作・入稿前にご確認ください。

注意事項について

- 『お客様デザイン』レイヤーに、デザインを配置してください。
- カラーモードは、CMYKにしてください。
- 全ての文字は、アウトライン化してください。
- パターン・効果・アピアランスは、分割・拡張してください。
- 黒のカラーは、K100%にしてください。
- 4色ベタ（C100%/M100%/Y100%/K100%）は、しないでください。
  ※意図的にリッチブラックを使用する場合は、C40%/M40%/Y40%/K100%を推奨します。
- オーバープリントは、使用しないでください。
- テンプレートの情報（線・説明文・レイヤーなど）は、移動・削除しないでください。
- お使いのバージョンで、保存してください。

印刷の仕上がりについて

- 商品本体の材質や色によって、印刷色の仕上がりが変わる恐れがあります。
- 細かいデザインの場合、かすれたり、潰れたりする恐れがあります。
  ※細かすぎるデザインの場合、デザインの変更をお願いする恐れがあります。

画像について

- 画像は、埋め込み・リンクしてください。リンクする場合、画像データも入稿してください。
- 画像解像度は、原寸で約300 ～ 350dpiを推奨します。
- 画像のカラーは、CMYKにしてください。

弊社作業スペース

●デザインサイズ
W　　×H　　mm

●印刷位置
☑ 左右センター　☑ 上下センター