商品名：ガジェットキャリングポーチ

印刷範囲：W140×H60ｍｍ

印刷方法：シルク印刷

印刷色：片面1色印刷(DIC色指定)

■1色印刷

101701724

2026.10.26

ver.CC

印刷範囲です。印刷範囲内に、デザインを配置してください。

デザインの色は、黒（K100%）にしてください。

実際に印刷する色は、印刷色入力欄に入力してください。

画像データ・ベタ・アミ・グラデーションは、印刷できません。

実線幅0.3mm・抜き幅0.5mm以上を推奨します。
上記寸法より小さい場合、デザインが潰れる恐れがあります。
デザインによって、上記寸法が当てはまらない場合があります。

必ず、印刷色（DIC番号）を入力してください。

印刷色が黒・白の場合、そのまま「黒」「白」と入力してください。

印刷色入力欄

DIC

記入例

DIC 42

シルク印刷

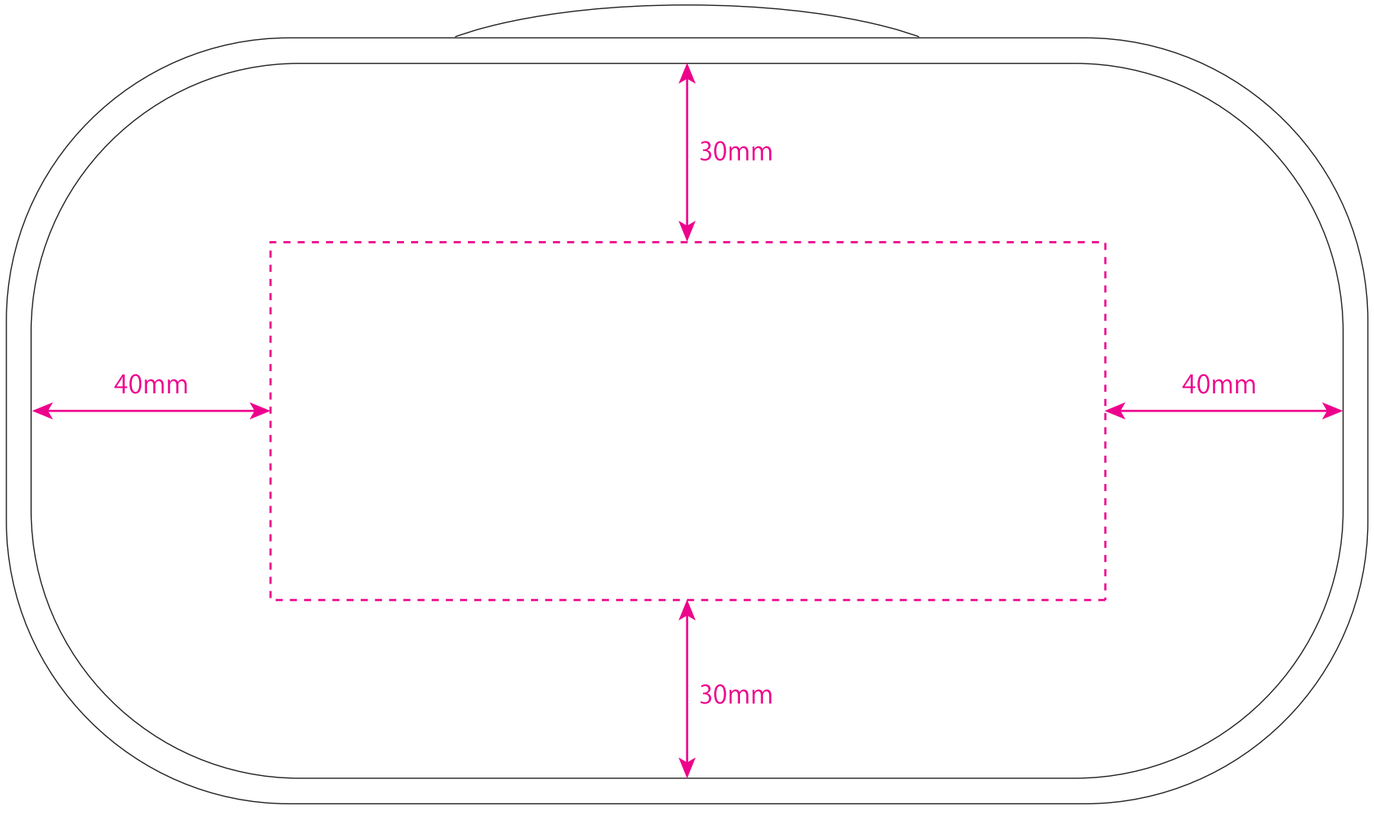

制作・入稿前にご確認ください。

注意事項について

- 『お客様デザイン』レイヤー上に、デザインを配置してください。
- カラーモードは、CMYKにしてください。
- 全ての文字は、アウトライン化してください。
- パターン・効果・アピアランスを使用する場合は、分割・拡張してください。
- 画像は、埋め込み・リンクしてください。リンクする場合、画像データも入稿してください。
- 画像解像度は、原寸で約600 ～ 1200dpiを推奨します。
- 画像のカラーは、モノクロ2階調・グレースケールにしてください。
- オーバープリントは、使用しないでください。
- テンプレートの情報（線・説明文・レイヤーなど）は、移動・削除しないでください。
- お使いのバージョンで、保存してください。

※商品によって、画像を配置できない場合があります。

印刷の仕上がりについて

- 商品本体の材質や色によって、印刷色の仕上がりが変わる恐れがございます。
- 細かいデザインの場合、かすれたり、潰れたりする恐れがございます。

※細かすぎるデザインの場合、デザインの変更をお願いする恐れがあります。