商品名：マルチステンレスボトル mini

印刷範囲：W30×H30ｍｍ

レイアウト可能範囲：W72×H48mm

印刷方法：レーザー加工

印刷色：片面1色(色指定不可)

■1色印刷

102500416_laser

2026.11.04

ver.CC

印刷範囲（デザインの最大サイズ）です。

レイアウト可能範囲（デザインを配置できる範囲）です。

印刷範囲内で作成したデザインを、レイアウト可能範囲内に配置してください。

デザインの色は、黒（K100%）にしてください。

レーザーで本体を削り、デザインを彫刻するため、デザインの色は本体素材の色です。

画像データ・ベタ・アミ・グラデーションは、印刷できません。

実線幅0.2mm・抜き幅0.2mmを推奨します。
上記寸法より小さい場合、デザインが潰れる恐れがあります。
デザインによって、上記寸法が当てはまらない場合があります。

レーザー彫刻

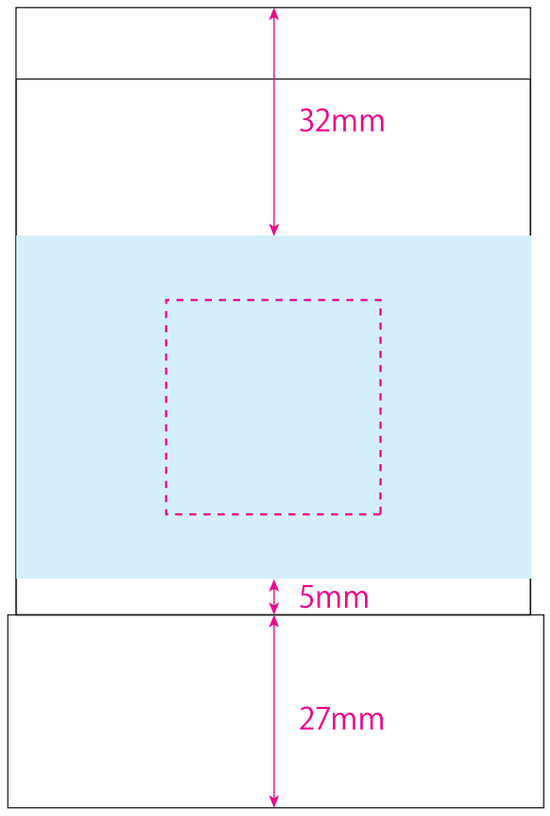

制作・入稿前にご確認ください。

注意事項について

- 『お客様デザイン』レイヤーに、デザインを配置してください。
- カラーモードは、CMYKにしてください。
- 全ての文字は、アウトライン化してください。
- パターン・効果・アピアランスは、分割・拡張してください。
- オーバープリントは、使用しないでください。
- テンプレートの情報（線・説明文・レイヤーなど）は、移動・削除しないでください。
- お使いのバージョンで、保存してください。

印刷の仕上がりについて

- 商品本体の材質や色によって、印刷色の仕上がりが変わる恐れがあります。
- 細かいデザインの場合、かすれたり、潰れたりする恐れがあります。

※細かすぎるデザインの場合、デザインの変更をお願いする恐れがあります。