商品名：マルチステンレスボトル mini

印刷範囲：W30×H40mm

レイアウト可能範囲：W72×H48mm

印刷方法：パッド印刷

印刷色：片面1色印刷(DIC色指定)

■1色印刷

102500416_pad

2026.11.04

ver.CC

印刷範囲（デザインの最大サイズ）です。

レイアウト可能範囲（デザインを配置できる範囲）です。

**印刷範囲内で作成したデザインを、レイアウト可能範囲内に配置してください。**

デザインの色は、黒（K100%）にしてください。

実際に印刷したい色は、印刷色入力欄に入力してください。

**画像データ・ベタ・アミ・グラデーションは、印刷できません。**

実線幅0.2mm・抜き幅0.2mmを推奨します。
上記寸法より小さい場合、デザインが潰れる恐れがあります。
デザインによって、上記寸法が当てはまらない場合があります。

**必ず、印刷色（DIC番号）を入力してください。**

印刷色が黒・白の場合、そのまま「黒」「白」と入力してください。

印刷色入力欄

DIC

記入例

DIC 42

パッド印刷

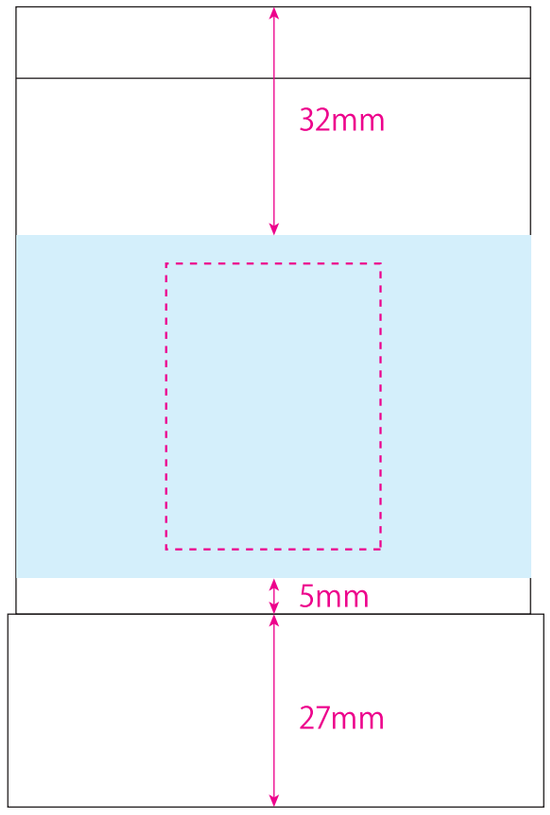


## 制作・入稿前にご確認ください。

### 注意事項について

- 『お客様デザイン』レイヤーに、デザインを配置してください。
- カラーモードは、CMYKにしてください。
- 全ての文字は、アウトライン化してください。
- パターン・効果・アピアランスは、分割・拡張してください。
- オーバープリントは、使用しないでください。
- テンプレートの情報（線・説明文・レイヤーなど）は、移動・削除しないでください。
- お使いのバージョンで、保存してください。

### 印刷の仕上がりについて

- 商品本体の材質や色によって、印刷色の仕上がりが変わる恐れがあります。
- 細かいデザインの場合、かすれたり、潰れたりする恐れがあります。

※細かすぎるデザインの場合、デザインの変更をお願いする恐れがあります。