商品名：コットンWフェイス豆タオル　昇華転写対応

印刷範囲：W90×H90mm

印刷方法：シルク印刷

印刷色：片面1色(DIC色指定)

■1色印刷

100201122_1c

2026.10.06

ver.10

印刷範囲です。印刷範囲内に、デザインを配置してください。

デザインの色は、黒（K100%）にしてください。

実際に印刷したい色は、印刷色入力欄に入力してください。

縫製品の場合、サイズ・印刷位置に個体差が生じる恐れがあります。

ベタ・アミ・グラデーションは、印刷できません。

実線幅0.6mm・抜き幅0.8mmを推奨します。

上記寸法より小さい場合、デザインが潰れる恐れがあります。

デザインによって、上記寸法が当てはまらない場合があります。

必ず、印刷色（DIC番号）を入力してください。

印刷色が黒・白の場合、そのまま「黒」「白」と入力してください。

印刷色入力欄

DIC

記入例

DIC 42

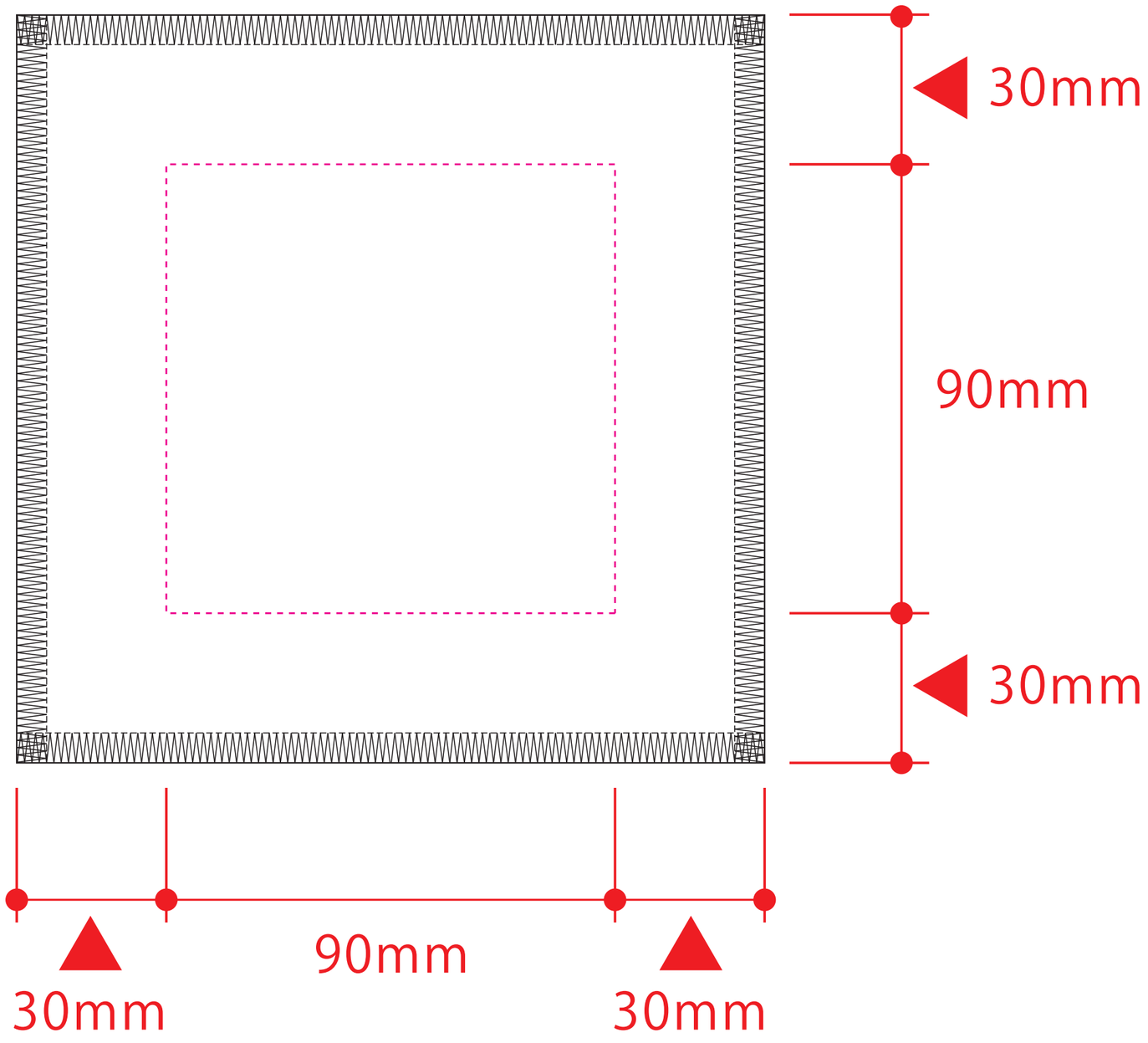

制作・入稿前にご確認ください。

注意事項について

- 『お客様デザイン』レイヤー上に、デザインを配置してください。
- カラーモードは、CMYKにしてください。
- 全ての文字は、アウトライン化してください。
- パターン・効果・アピアランスを使用する場合は、分割・拡張してください。
- 画像は、埋め込み・リンクしてください。リンクする場合、画像データも入稿してください。
- 画像解像度は、原寸で約600 ～ 1200dpiを推奨します。
- 画像のカラーは、モノクロ2階調・グレースケールにしてください。
- オーバープリントは、使用しないでください。
- テンプレートの情報（線・説明文・レイヤーなど）は、移動・削除しないでください。
- お使いのバージョンで、保存してください。

※商品によって、画像を配置できない場合があります。

印刷の仕上がりについて

- 商品本体の材質や色によって、印刷色の仕上がりが変わる恐れがございます。
- 細かいデザインの場合、かすれたり、潰れたりする恐れがございます。

※細かすぎるデザインの場合、デザインの変更をお願いする恐れがあります。

弊社作業スペース

●デザインサイズ

W　　×H　　mm

●印刷位置

☑ 左右センター　☑ 上下センター