お客様がお使いのバージョンで保存して下さい。
オーバープリントは使用しないで下さい。

入稿前に確認をお願い致します

商品名：モバイルチャージャー（単3型乾電池×4本） ■ 1色 印刷

サイズ：W82×H35×35 (mm)

レイアウト可能範囲：W65×H25 (mm)

シルク印刷範囲：W65×H25 (mm)

パッド印刷範囲：W40×H25 (mm)

：W55×H5 (mm)

（レイアウト可能範囲に配置してください）

パッド印刷の場合、デザインデータを実際の印刷位置
（レイアウト可能範囲内）に配置してください

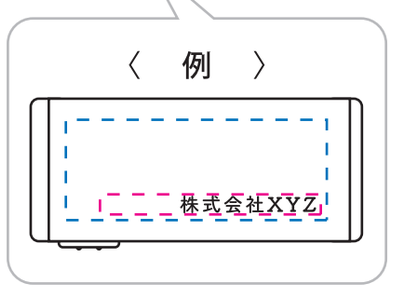

シルク印刷

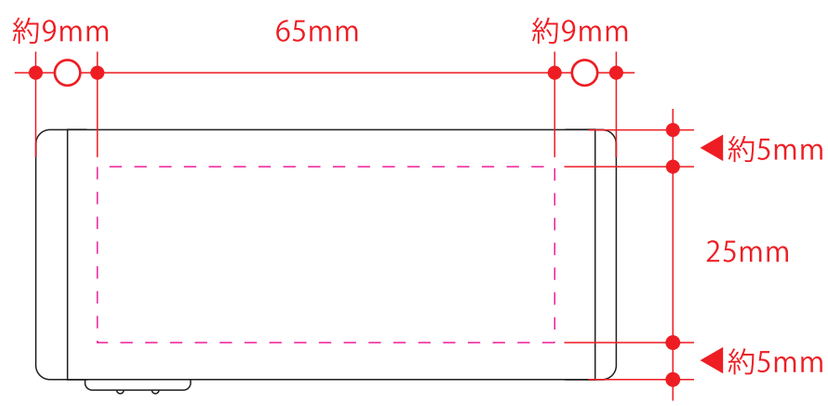

※データはK100%で作成してください
※印刷色を指定してください
※印刷色が「黒」または「白」の場合、
DIC指定せずにそのまま「黒」または「白」と
ご記入ください
DIC番号：

	色をお入れください

記入例

173	

パッド印刷

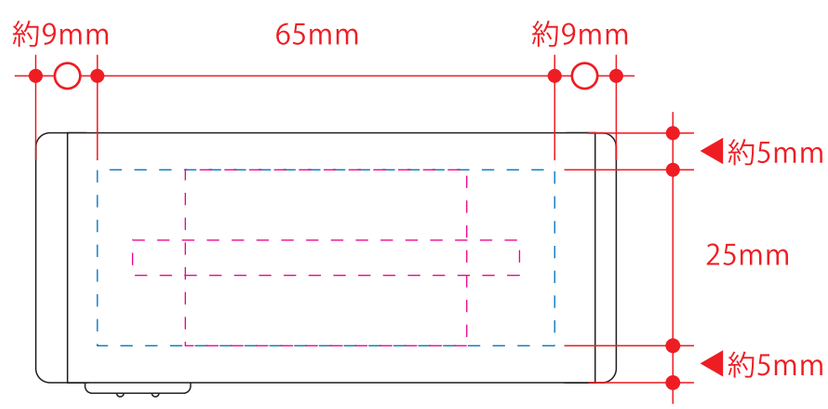

※本体色と同系色の場合、同化する可能性があります
※細かいデザインは、かすれたり、つぶれたりする可能性があります

[101600620]
更新2017.5.10

CHECK! ☑ → ☑

☑ 文字のアウトライン化はされていますか？
[書式]→[アウトラインを作成]を選んでください。
（バージョン8や9では、[文字]→[アウトラインを作成]を選んでください）
※注意：[表示]の中のアウトラインという項目は選ばないでください。

☑ 配置されている画像データは、グレースケール、モノクロ２階調のいずれかになっていますか？
※RGB・CMYKモードの場合は変換してください。
※画像解像度は、実寸600pixcel/inch程度でお願い致します。

☑ 配置している画像はリンクされていますか？
もしくは、埋め込みされていますか？
※配置している場合は画像も全てフォルダにまとめてご入稿ください。

☑ K100%で作成されていますか？
（濃淡やグラデーションは印刷できません）
※印刷色は別途ご指示ください。

v8

レイアウト可能範囲：デザインを配置出来る範囲です
印刷範囲：印刷出来る最大範囲です