お客様がお使いのバージョンで保存して下さい。
オーバープリントは使用しないで下さい。

商品名:デザインプリント蛍光ペン

フルカラー印刷

本体サイズ：軸径φ11.0×厚さ15.0×全長138.0 mm

印刷範囲：W52×H31.7(細側)～33.6(太側) mm【転写印刷】

※実線幅・抜き幅共に0.2㎜以上を推奨します。
（0.2㎜以下の場合、デザインが潰れる可能性がございます。）

※『お客様デザイン』レイヤー上で制作してください。

※ [　　] の中にデザインしてください。（塗り足しは不要です。）

●ご注意事項●

①フィルムは軸に転写すると上下 1mmずつ重なります。ベタの場合重なったところが濃くなります。
②フィルムは軸に転写すると上下 1mmずつ重なります。キャラクターや文字の配置は避けて下さい。
③左右に縦ラインが入っているデザインはラインが多少ズレます。

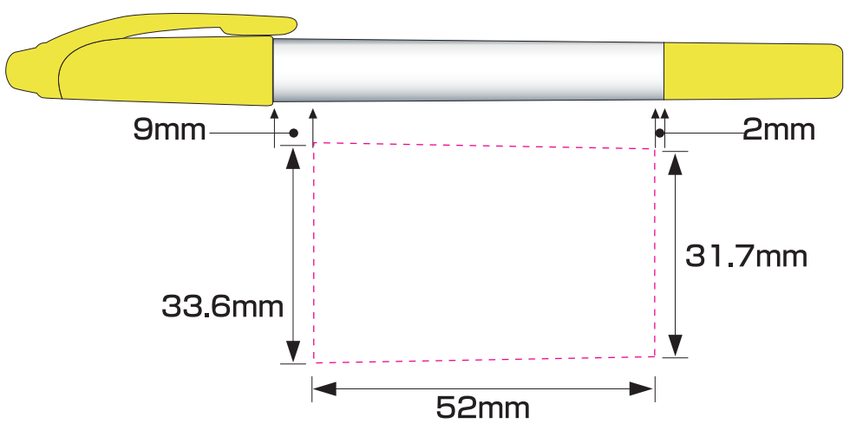

●印刷の仕上りについて●

・本体色と同系色の場合、同化する可能性があります。
・ベースの材質や色により印刷色の仕上りが変わる場合がございます。
・細かいデザインの場合、かすれたり、潰れたりする場合がございます。

[100500106]
更新2019.07.09

入稿前に確認をお願い致します

CHECK! ☑ → ☑

☑ 文字のアウトライン化はされていますか？
[書式]→[アウトラインを作成]を選んでください。
（バージョン8や9では、[文字]→[アウトラインを作成]を選んでください）
※注意：[表示]の中のアウトラインという項目は選ばないでください。

☑ 配置されている画像データは CMYK（カラー）、グレースケール（１色）、モノクロ２階調（１色）のいずれかになっていますか？
※RGBモードの場合は変換してください。
※画像解像度は、実寸300～400pixcel/inchでお願い致します。

☑ 配置している画像はリンクされていますか？
もしくは、埋め込みされていますか？
※配置している場合は画像も全てフォルダにまとめてご入稿ください。

☑ 特色は使用していませんか？
※使用している場合は、スウォッチパレットから削除してください。

☑ 黒はK100%で作成されていますか？
※意図的なリッチブラックをご使用の場合は、CMYKの値を合計300%以下に設定してください。

☑ 塗り足しは不要です。
※印刷範囲内に収めてください。

ver.CS3