商品名：不織布ポケッタブルマチ付トート

印刷範囲：表面/W240×H220mm 裏面/W240×H220mm

レイアウト可能範囲：表面/W240×H220mm 裏面/W240×H220mm

印刷方法：DTF印刷

フルカラー印刷

101701081_4c_saidai

2026.05.22

ver.10

印刷範囲（デザインの最大サイズ）です。

レイアウト可能範囲（デザインを配置できる範囲）です。

印刷範囲内で作成したデザインを、レイアウト可能範囲内に配置できます。

実線幅0.7mm・抜き幅0.7mmを推奨します。
上記寸法より小さい場合、デザインが潰れる恐れがあります。
デザインによって、上記寸法が当てはまらない場合があります。

印刷位置は表面・裏面いずれかをお選びのうえ、デザインを配置してください。

表面

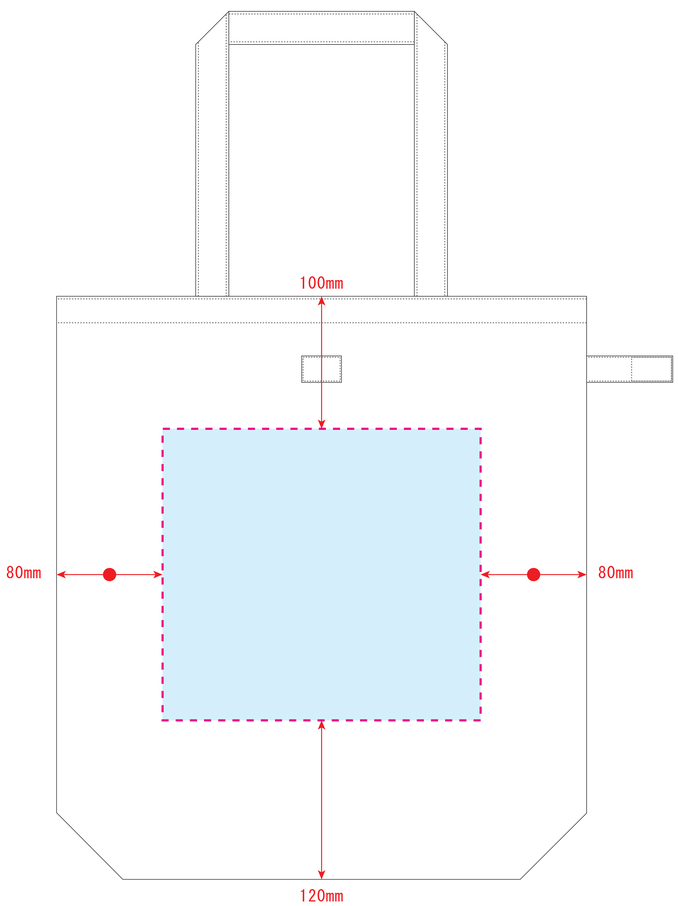

裏面

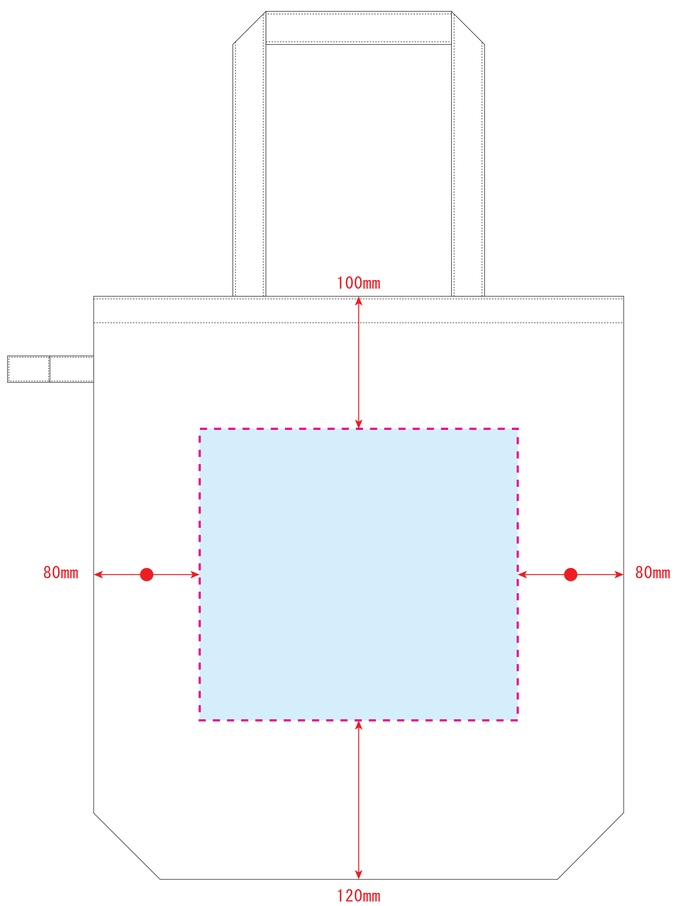

制作・入稿前にご確認ください。

注意事項について

- 『お客様デザイン』レイヤー上に、デザインを配置してください。
- カラーモードは、CMYKにしてください。
- 全ての文字は、アウトライン化をしてください。
- パターン・効果・アピアランスを使用する場合は、分割・拡張を必ず行ってください。
- 黒のカラーは、K100%にしてください。
- 4色ベタ（C100%/M100%/Y100%/K100%）は、しないでください。
  ※意図的にリッチブラックを使用する場合は、C40%/M40%/Y40%/K100%を推奨します。
- 画像は、埋め込み・リンクをしてください。リンクする場合、画像データも入稿してください。
- 画像解像度は、原寸で約300 ～ 350dpiを推奨します。
- 画像のカラーは、CMYKにしてください。
- オーバープリントは、使用しないでください。
- テンプレートの情報（線・説明文・レイヤーなど）は、移動・削除をしないでください。
- お使いのバージョンで、保存してください。
  ※商品によって、画像を配置できない場合があります。

印刷の仕上がりについて

- 商品本体の材質や色によって、印刷色の仕上がりが変わる恐れがあります。
- 細かいデザインの場合、かすれたり、潰れたりする恐れがあります。
  ※細かすぎるデザインの場合、デザインの変更をお願いする恐れがあります。

弊社作業スペース

●デザインサイズ

W ＿＿＿＿ ×H ＿＿＿＿ mm

●印刷位置

☑ 左右センター　☑ 上下センター